Casquillo valona con centrador

CV2S (Norma Europea)

Material: 1.7264
Dureza: 60-62 HRc
Forma de pedido:
CV2S/ d_1 x L

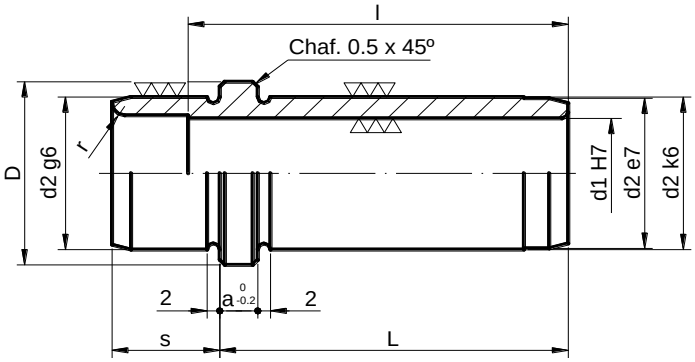

d_1	d_2	D	a	s	L															
					11	16	21	26	35	45	55	75	95	115	135	155	175	195	215	245
9/10	14	16	3	3	●	●	●	●	●	●	l=45 ●									
14/15	20	24	6	9		●	●	●	●	●	●	l=55 ●	●							
18/20	26	30	6	9		●	●	●	●	●	●	●	l=75 ●	●						
22/24	30	35	6	9		●	●	●	●	●	●	●	●	l=95 ●	●					
30/32	42	47	6	9				●	●	●	●	●	●	●	l=115 ●	●				
40/42	54	60	10	12					●	●	●	●	●	●	●	●	l=135 ●	●	●	
50/52	66	72	10	12							●	●	●	●	●	●	l=115 ●	●	●	●
60	80	86	20	16								●	●	●	●	●	●	l=135 ●	●	●