Columna de doble diámetro

H102

Material: 1.7264
Dureza: 60-62 HRc
Forma de pedido:
H102/ D x L

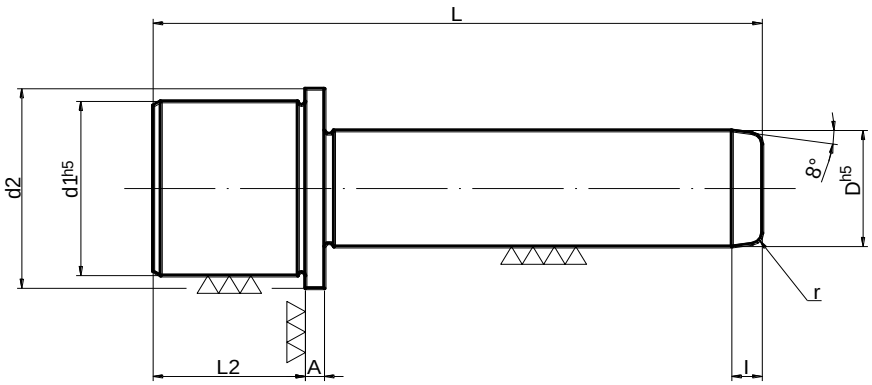

D	d1	d2	L2	l	r	A	L															
							130	140	160	170	180	190	200	212	225	235	240	250	275	300	325	355
15/16	28	34	25	5	2	5	•	•														
18/19	32	40	30	6	2	5	•	•	•													
24/25	40	45	35	7	3	5		•	•	•	•											
30/32	48	55	40	8	3	5			•	•	•	•	•									
40/42	58	70	45	10	4	5					•	•	•	•	•		•					
50/52	68	80	50	12	5	5							•	•	•		•					
60/63	85	95	55	13	6	5										•		•	•	•		
80	100	120	60	15	6	6,5										•		•	•	•	•	•