Columna de base cónica

H104

Material: 1.7264
Dureza: 60-62 HRc
Forma de pedido:
H104/ D x L

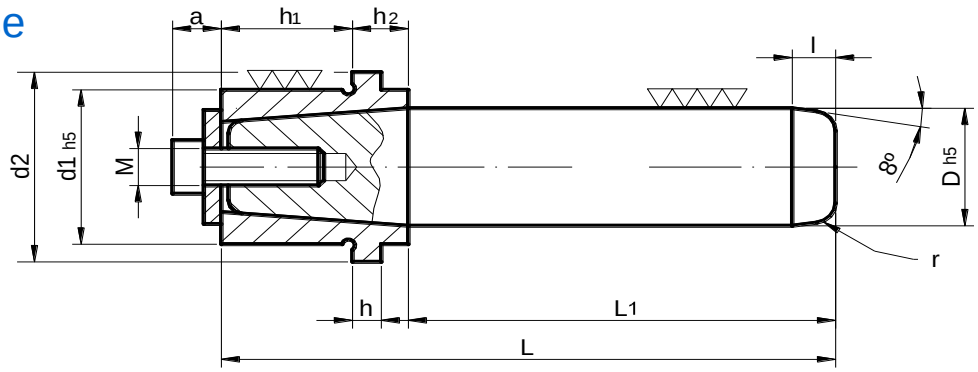

D	l	r	M	a	d1	d2	h1	h2	h	L														
										140	150	170	180	190	200	210	220	235	250	275	285	300	310	340
15/16	5	2	M-6	7	28	34	22	13	5	•	•													
18/19	6	2	M-6	7	32	40	22	13	5	•	•	•												
24/25	7	3	M-6	8	40	45	27	13	5		•	•	•	•										
30/32	8	3	M-8	9	48	55	37	13	5			•	•	•	•	•								
40/42	10	4	M-10	10	58	70	42	13	5					•	•	•	•	•						
50/52	12	5	M-12	12	68	80	47	13	5							•	•	•	•					
60/63	13	6	M-12	15	85	95	55	15	5									•	•	•		•		
80	15	6	M-16	17	100	120	60	20	6.5												•		•	•