HEJAR
sociedad anónima

Casquillo valona corta
H202

Material: 1.7264
Dureza: 60-62 HRc
Forma de pedido:
H202/ D x L
También se fabrican en bronce al aluminio (**H222**)

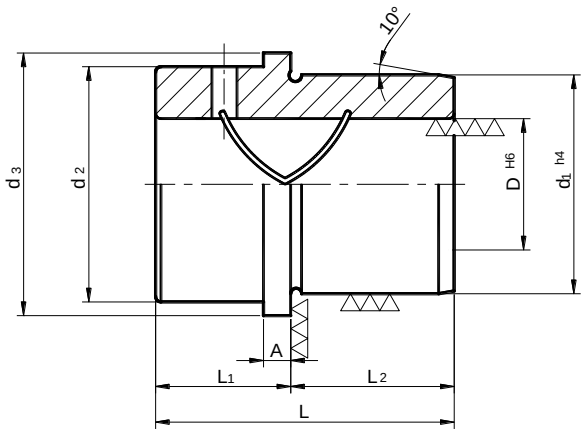

D	d_1	d_2	d_3	L_2	A	L							
						31	33	40	45	48	57	70	100
15/16	28	30	34	15	5	•							
18/19	32	34	38	17	5		•						
24/25	40	43	48	22	5			•					
30/32	48	53	58	27	5				•				
40/42	58	66	72	30	5					•			
50/52	68	77	82	35	5						•		
60/63	85	90	95	40	5							•	
80	100	112	120	55	6,5								•