Casquillo valona larga
H203

Material: 1.7264
Dureza: 60-62 HRc
Forma de pedido:
H203/ D x L
También se fabrican en bronce al aluminio (**H223**)

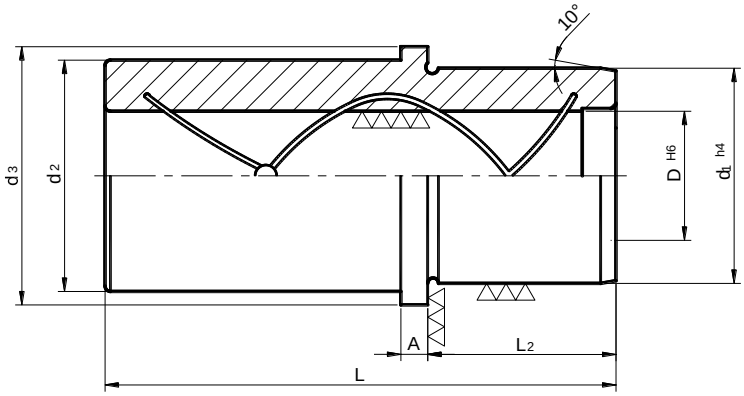

D	d_1	d_2	d_3	L_2	A	L								
						105	110	115	125	130	135	145	150	180
18/19	32	34	38	25	5	•			•					
24/25	40	43	48	30	5		•			•				
30/32	48	53	58	30	5		•			•				
40/42	58	66	72	35	5			•			•			
50/52	68	77	82	45	5				•			•		
60/63	85	90	95	50	5					•			•	
80	100	112	120	55	6,5									•