HEJAR
sociedad anónima

Casquillo liso
H204

Material: 1.7264
Dureza: 60-62 HRc
Forma de pedido:
H204/ D x L

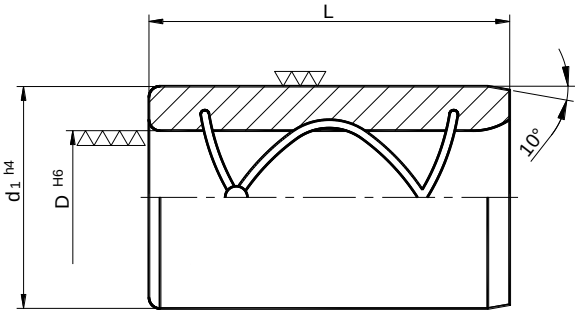

D	d_1	L									
		35	55	60	65	70	75	80	85	95	115
15/16	28	•		•							
18/19	32		•		•						
24/25	40		•			•					
30/32	48			•			•				
40/42	58					•			•		
50/52	68							•		•	
60/63	85							•		•	
80	100									•	•