Casquillo valona larga para jaula de bolas

H213

Material: 1.7264
Dureza: 60-62 HRc
Forma de pedido:
H213/ D x L

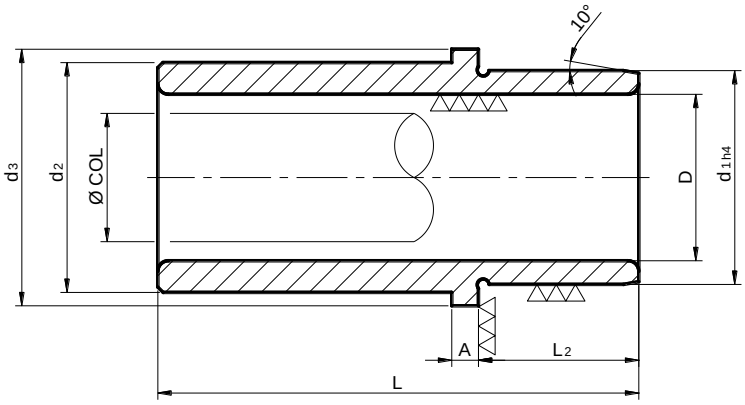

ø COL	D	d_1	d_2	d_3	L_2	A	L								
							105	110	115	125	130	135	145	150	180
18/19	24/25	32	34	38	25	5	•			•					
24/25	30/31	40	43	48	30	5		•			•				
30/32	38/40	48	53	58	30	5		•			•				
40/42	48/50	58	66	72	35	5			•			•			
50/52	58/60	68	77	82	45	5				•			•		
60/63	72/75	85	90	95	50	5					•			•	
80	92	100	112	120	55	7									•