Casquillo liso para jaula de bolas

H214

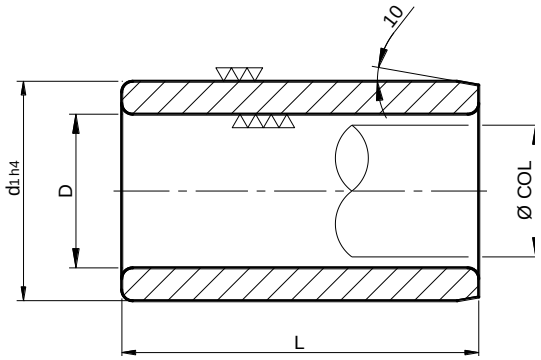

Material: 1.7264
Dureza: 60-62 HRc
Forma de pedido:
H214/ D x L

ø COL	D	d1	L									
			35	55	60	65	70	75	80	85	95	115
15/16	21/22	28	•		•							
18/19	24/25	32		•		•						
24/25	30/31	40		•			•					
30/32	38/40	48			•			•				
40/42	48/50	58					•			•		
50/52	58/60	68							•		•	
60/63	72/75	85							•		•	
80	92	100									•	•