Casquillo valona

CVS-G (Autolubricado)

Material: Bronce + Grafito
Dureza: Mín. 210 HB-30
Forma de pedido:
CVS-G/ d_1 x L

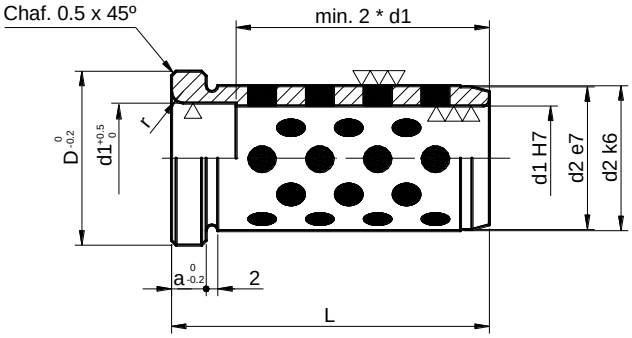

d_1	d_2	D	a	L											
				17	22	27	36	46	56	66	76	86	96	116	136
12	18	23	6	•	•	•	•	•	•						
14/15	20	25	6	•	•	•	•	•	•						
16	22	27	6	•	•	•	•	•	•						
18/20	26	31	6	•	•	•	•	•	•	•	•				
22/24	30	35	6		•	•	•	•	•	•	•	•	•		
30/32	42	47	6			•	•	•	•	•	•	•	•	•	
40/42	54	60	10					•	•	•	•	•	•	•	•